103

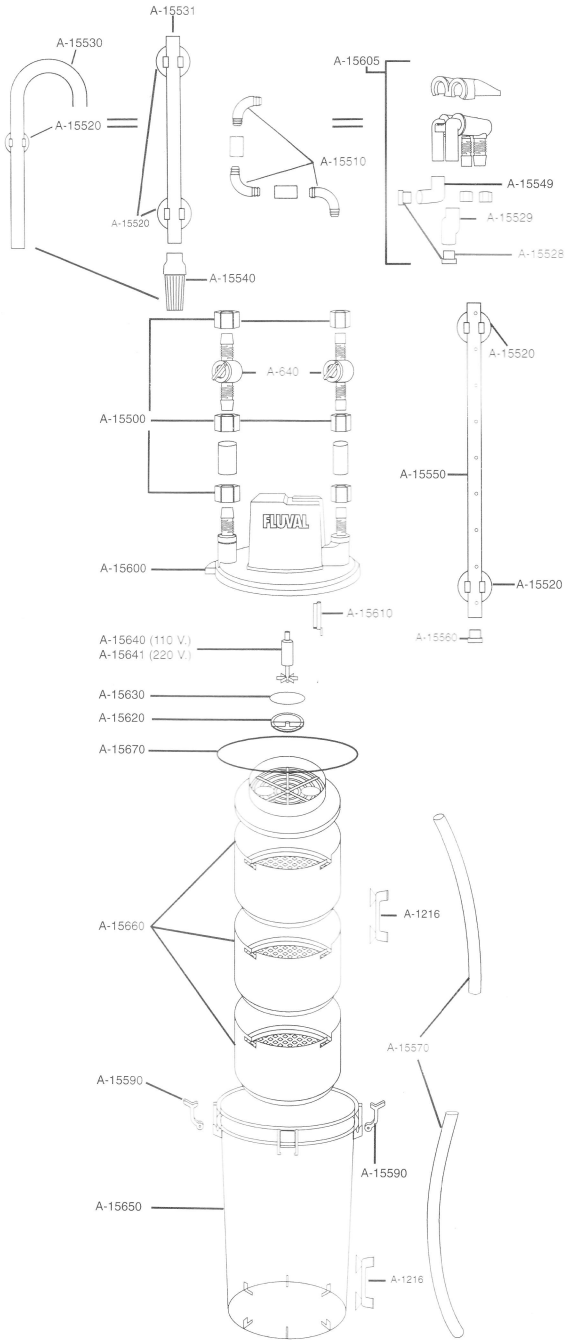
A-15531
A-15530
A-15520
A-15520
A-15605
A-15510
A-15549
A-15529
A-15528
A-15540
A-640
A-15500
A-15520
A-15550
FLUVAL
A-15600
A-15520
A-15610
A-15640 (110 V.)
A-15641 (220 V.)
A-15560
A-15630
A-15620
A-15670
A-15660
A-1216
A-15570
A-15590
A-15590
A-15650
A-1216

203

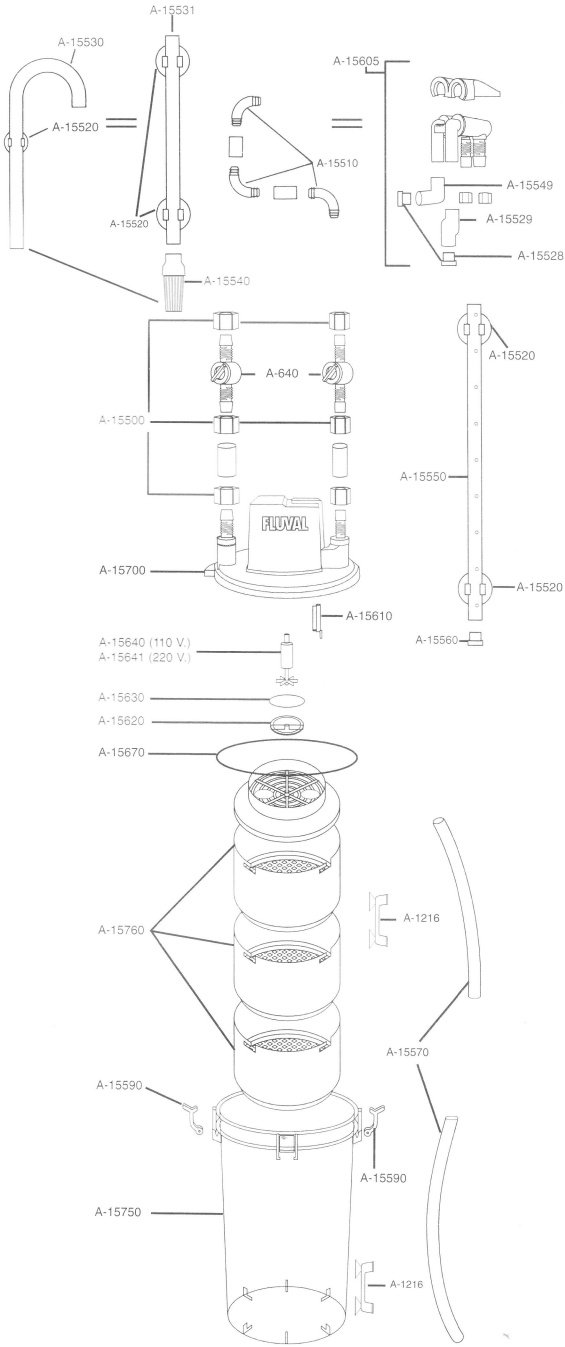
A-15531
A-15530
A-15520
A-15520
A-15605
A-15510
A-15549
A-15529
A-15528
A-15540
A-640
A-15500
A-15520
A-15550
FLUVAL
A-15700
A-15520
A-15610
A-15640 (110 V.)
A-15641 (220 V.)
A-15560
A-15630
A-15620
A-15670
A-15760
A-1216
A-15570
A-15590
A-15590
A-15750
A-1216

303

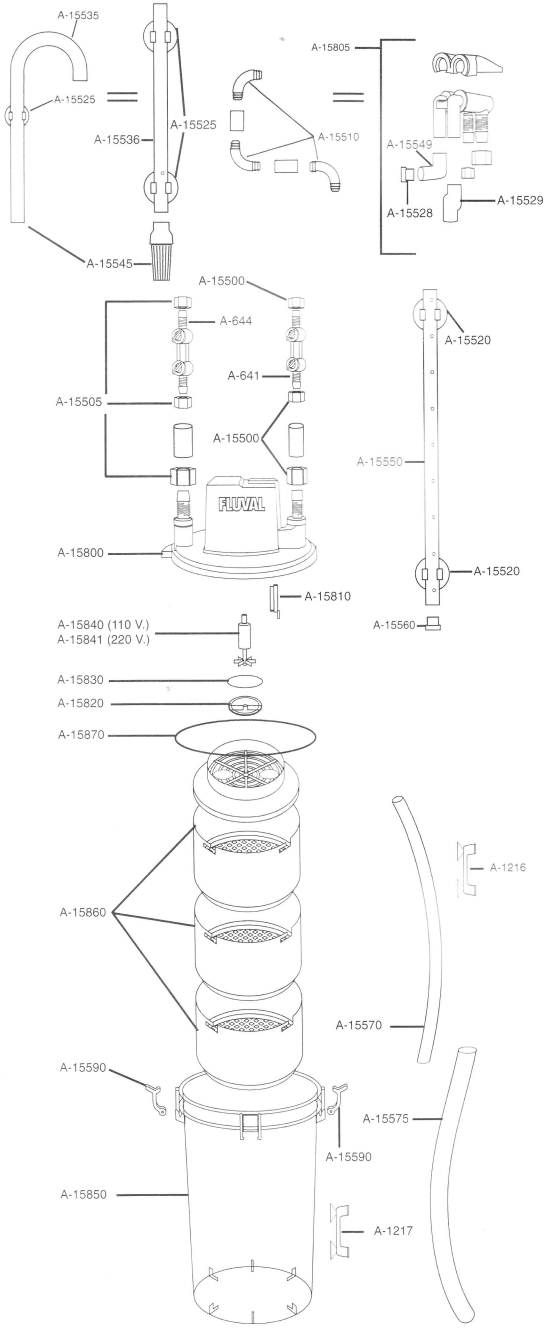
A-15535
A-15525
A-15536
A-15525
A-15805
A-15510
A-15549
A-15528
A-15529
A-15545
A-15500
A-644
A-15520
A-641
A-15505
A-15500
A-15550
FLUVAL
A-15800
A-15520
A-15810
A-15560
A-15840 (110 V.)
A-15841 (220 V.)
A-15830
A-15820
A-15870
A-1216
A-15860
A-15570
A-15590
A-15575
A-15590
A-15850
A-1217

403

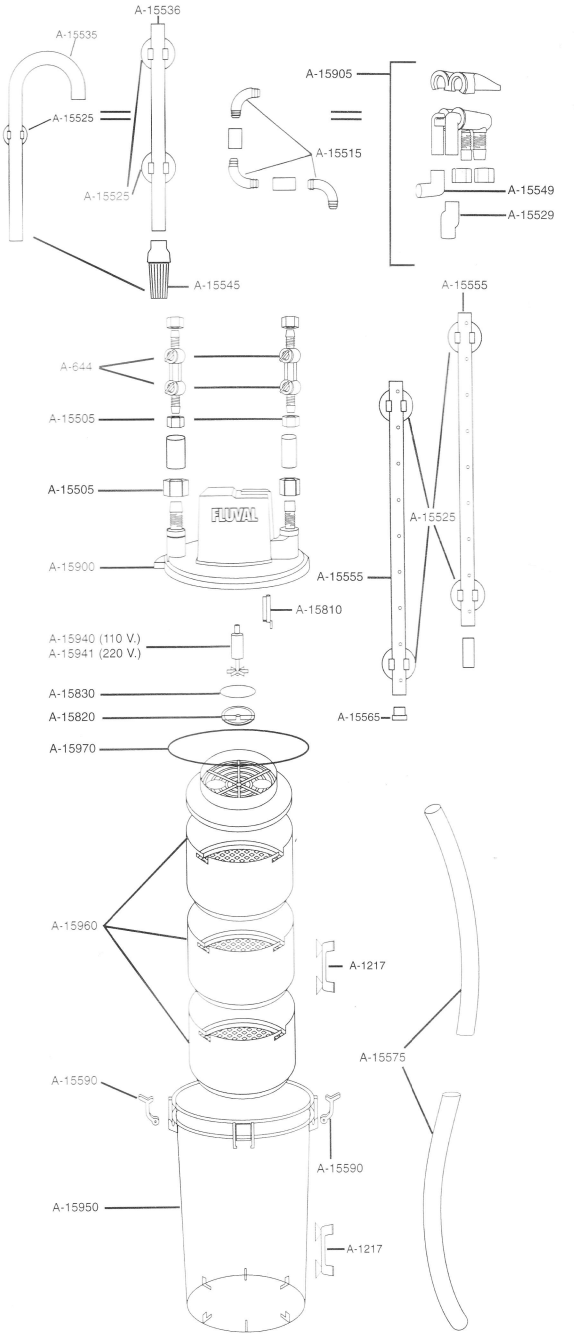
A-15536
A-15535
A-15525
A-15525
A-15905
A-15515
A-15549
A-15529
A-15545
A-15555
A-644
A-15505
A-15505
FLUVAL
A-15525
A-15900
A-15555
A-15810
A-15940 (110 V.)
A-15941 (220 V.)
A-15830
A-15820
A-15565
A-15970
A-15960
A-1217
A-15575
A-15590
A-15590
A-15950
A-1217